ООО "ЭЛЭРИС"
г.Москва, ул.Карьер, д.2А, стр.1, +7 (495) 545-14-70
info@eleris.ru www.eleris.ru

Программируемые инкрементальные энкодеры серии EIP 40

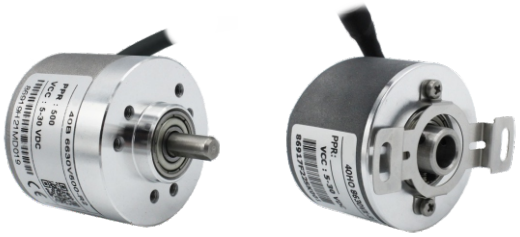

Ключевые особенности

- Стандартный промышленный размер корпуса Ø40 мм
- Исполнение с выступающим валом или полым валом
- Прочная конструкция механической и электрической частей
- Настройка разрешения от 1 до 65.536 имп./об.
- Подключение к ПК и настройка энкодеров с помощью программатора EP PT-PC и специального ПО

Электрические характеристики

Напряжение питания	4,75...30В пост. тока 4,75...5,5В пост. тока
Защита	От короткого замыкания От обратной полярности От перенапряжения
Потребляемый ток	≤60 mA (5 VDC) ≤26 mA (24 VDC)
Разрешение	1...65.536 имп./об.
Ноль метка	настраиваемая, 90°, 180°, 270°, 360°
Выходная частота	≤2 MHz
Выходной сигнал	A и B, смещение фазы на 90° Z + все каналы настраиваются
Цифровой выход: Питание 5V Питание 12..30V	 Linedriver (RS422) Push-Pull
Помехоустойчивость	DIN EN 61000-6-2
Излучаемые помехи	DIN EN 61000-6-4

Механические характеристики

Присоединение (фланец)	Ø40 мм
Нагрузка на вал	≤140Н осевая ≤240Н радиальная
Степень защиты	IP54 для версий с полым валом IP65 для версий с выступающим валом
Скорость	макс. 12.000 об.
Момент при старте	≤0.025 Н*м
Материалы	Корпус алюминий Фланец алюминий Вал нержавеющая сталь
Диаметр вала: Выступающий вал Полый вал	 6, 8, 10 мм. 6, 8, 10, 12 мм. Другие значения по запросу
Срок службы подшипников	2x10⁹ об. при 100% допустимой нагрузке на вал
Рабочая температура	-20...+85° C
Температура хранения	-30...+90° C
Вес	~ 250 гр.

Структура формирования артикулов

EIP	40	B	O	10	6	30V	X	-	T2

Типоразмер:
40: 40мм

Тип присоединения:
B: Зажимной фланец
H: Полый вал

O: Оптический

Диаметр вала (мм): 6, 8, 10, 12
Другие варианты по запросу

Тип выхода:
3: ABZ **4:** AB+A' B' **6:** ABZ+A' B' Z'

Электросоединение:
T2: тангенциальный кабель 2 метра

Количество импульсов на оборот:
1...65.536 программируемое

Напряжение питания и выходная цепь:
5V: 5В вход/выход (TTL)
245V: 5...30В вход/ 5В выход (TTL)
30V: 5...30В вход/выход (TTL/HTL)

Размеры (мм):

40В

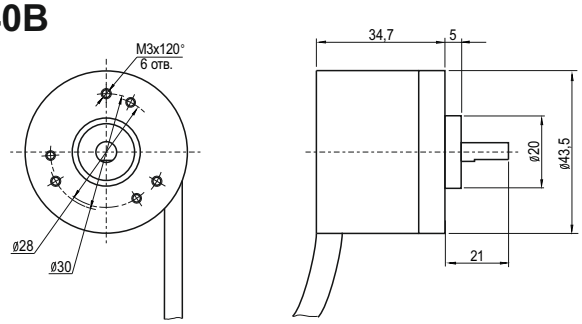

40Н

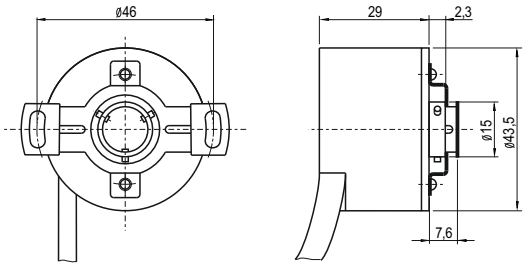

Диаграмма

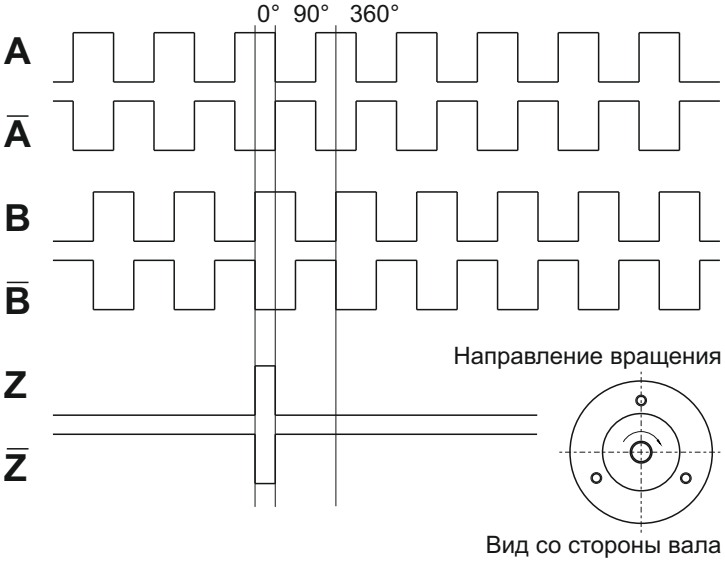

Электросоединение

Функция	Цвет провода подключения энкодера:
+VDC	Коричневый
GND	Белый
A	Зеленый
A`	Зелено-черный
B	Желтый
B`	Желто-черный
Z	Серый
Z`	Серо-черный
SCK*	Синий
NSS*	Сине-черный
MISO*	Оранжевый
MOSI*	Оранжево-черный

* - указанные провода являются служебными, подключению при эксплуатации не подлежат.

Муфта разрезная диаметром 20 мм

Служит для передачи крутящего момента от вала объекта на энкодер. За счет своей конструкции, компенсирует незначительные перекосы, а также имеет минимальный свободный ход. Входит в комплект энкодеров с выступающим валом.

Размеры (мм):

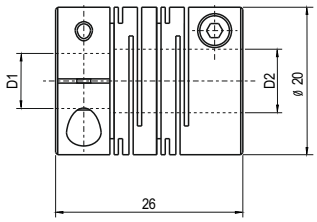

Варианты исполнений D1xD2 (мм):

6x6	8x8

ПРОМСИТЕХ